Конвекторы "Бриз Нерж" 200х80, 260х80, 300х80, 380х80мм для влажных помещений, монтажные схемы

Левосторонне подключение осуществляется переворотом теплообменника на 180°.

Вид сбоку

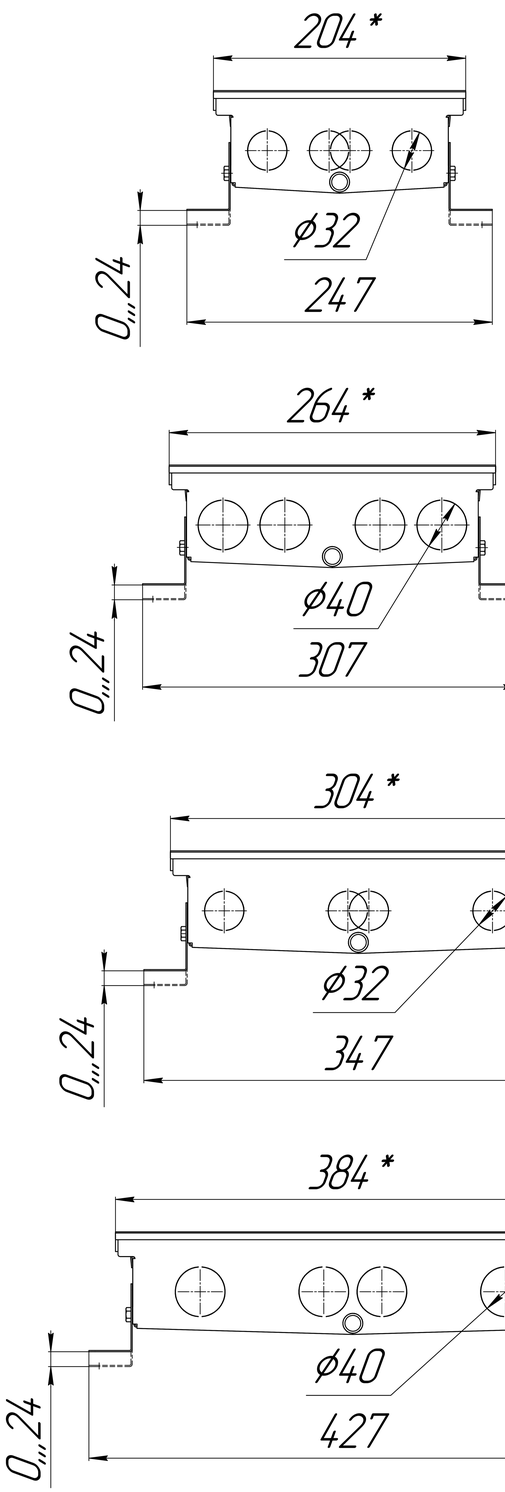

Разрез

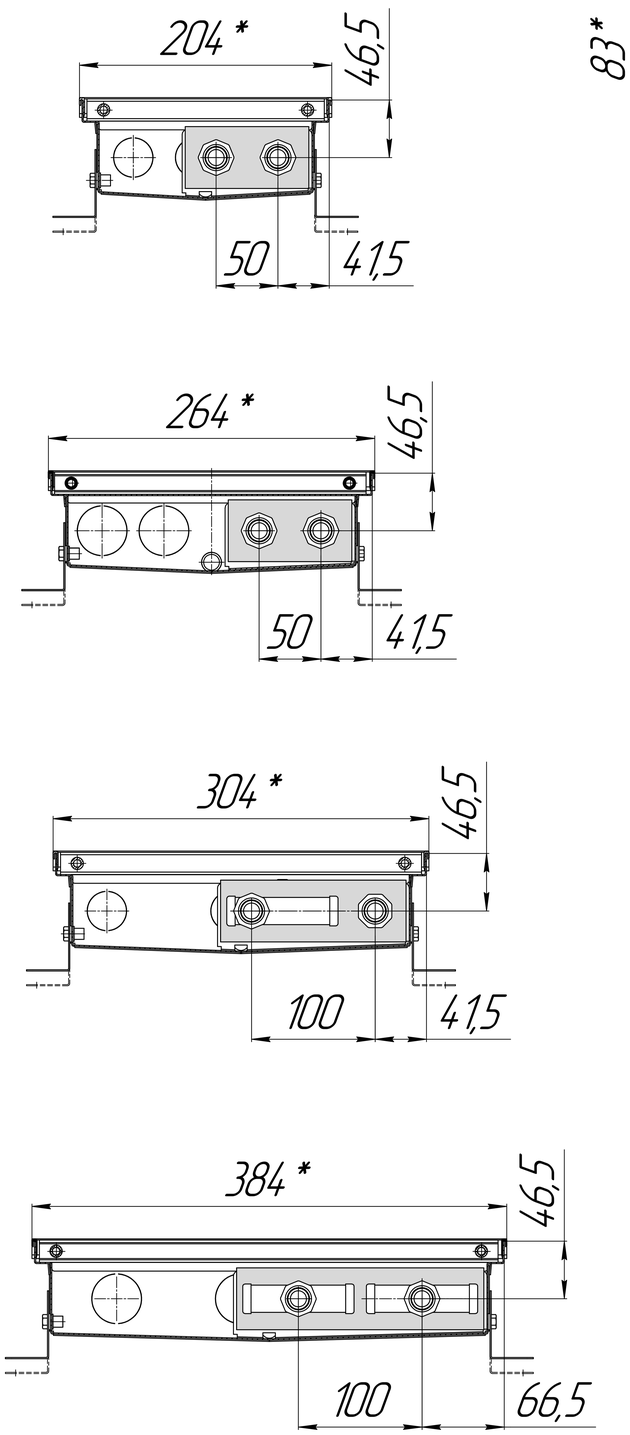

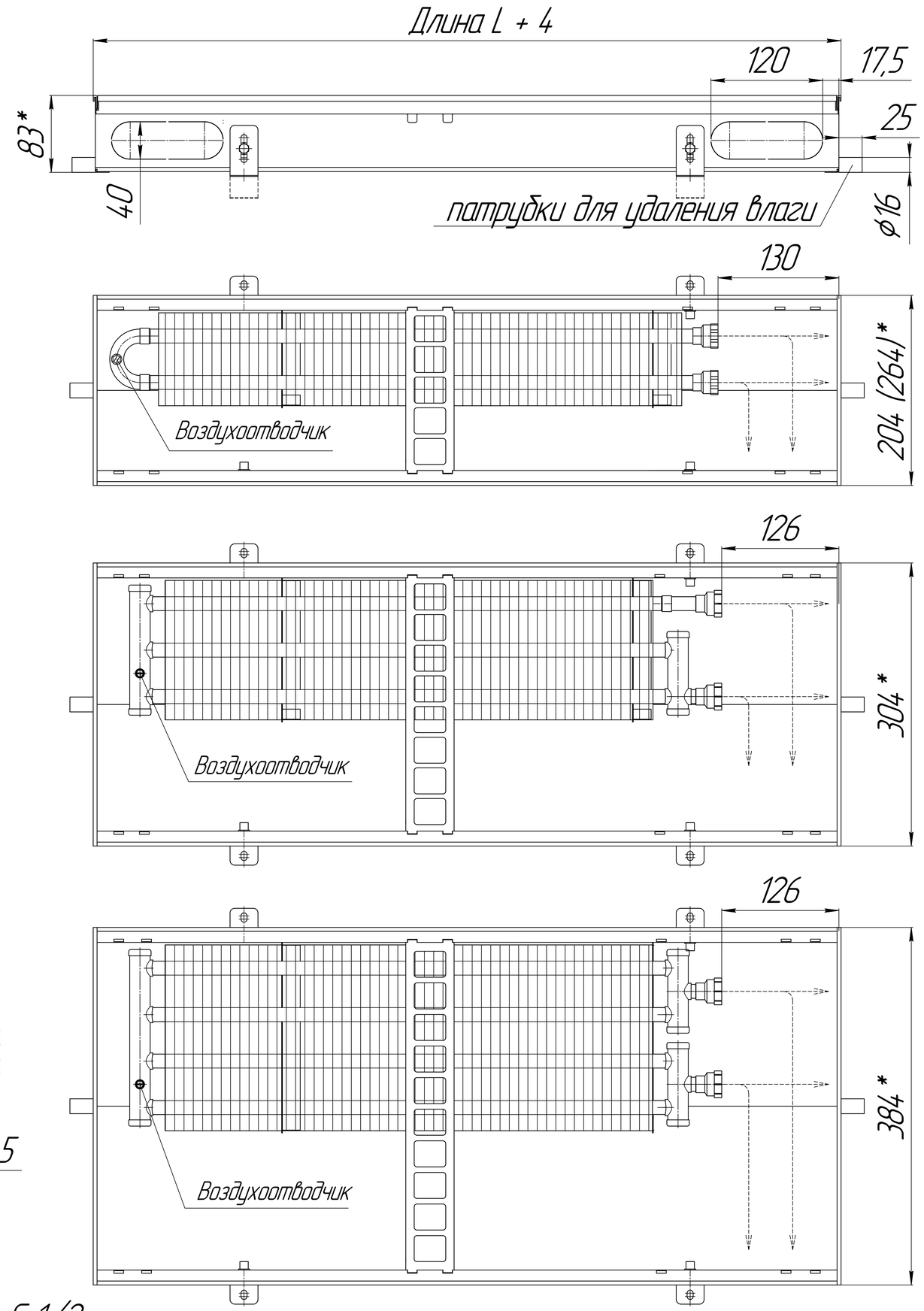

Присоединительные элементы теплообменника имеют внутреннюю резьбу G 1/2.

* Размер указан с учетом съемной U образной окантовки.

Конвекторы "Бриз Нерж" 200х100, 260х100, 300х100, 380х100мм для влажных помещений, монтажные схемы

Левосторонне подключение осуществляется переворотом теплообменника на 180°.

Вид сбоку

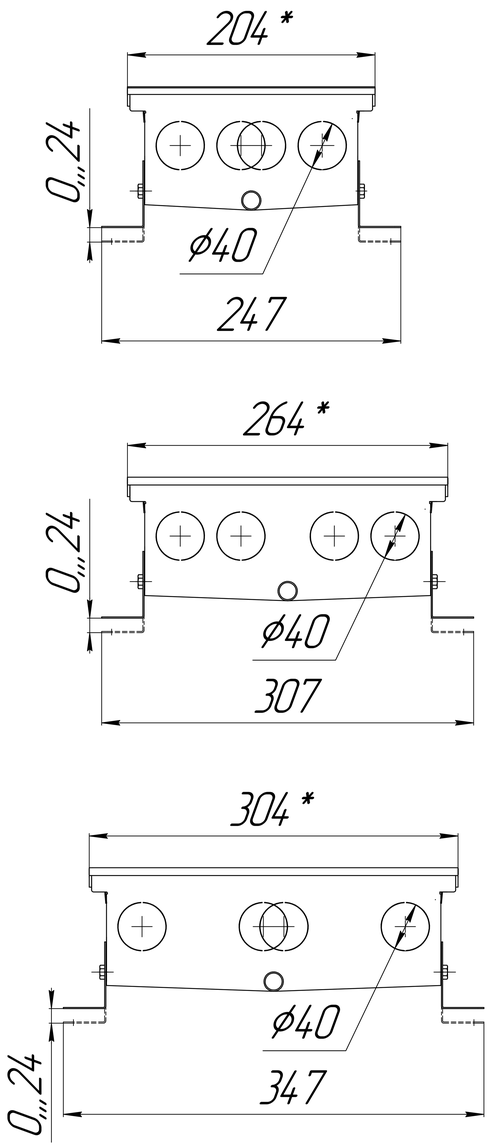

Разрез

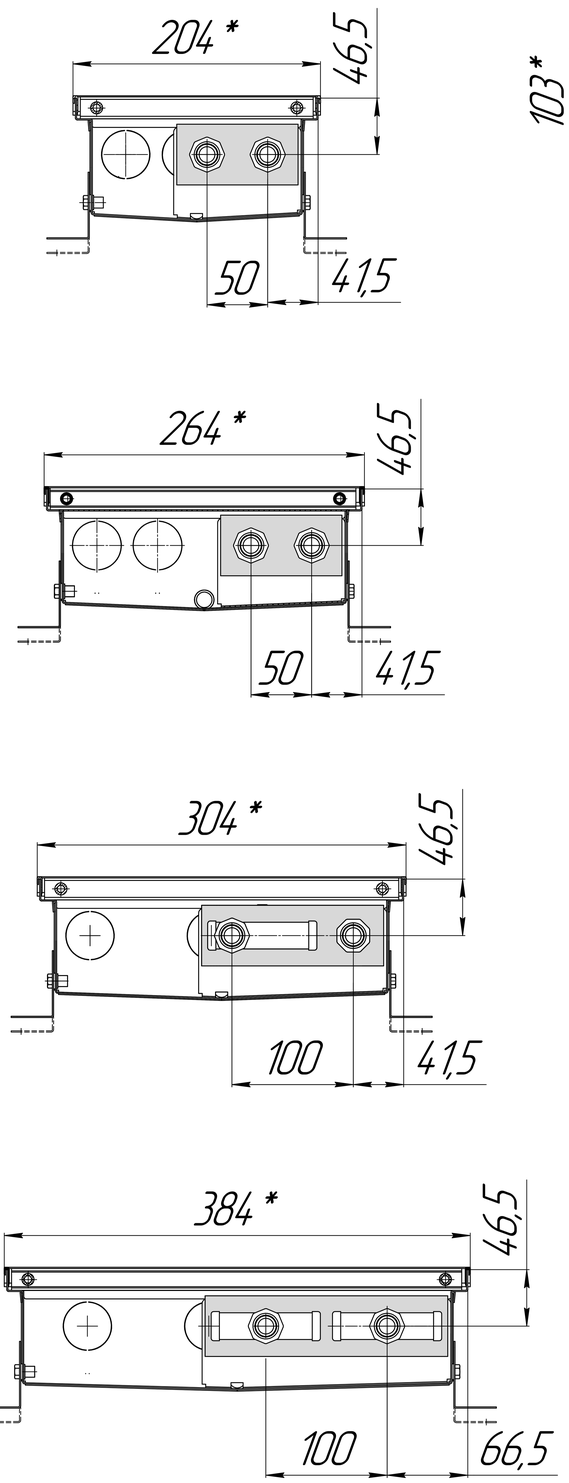

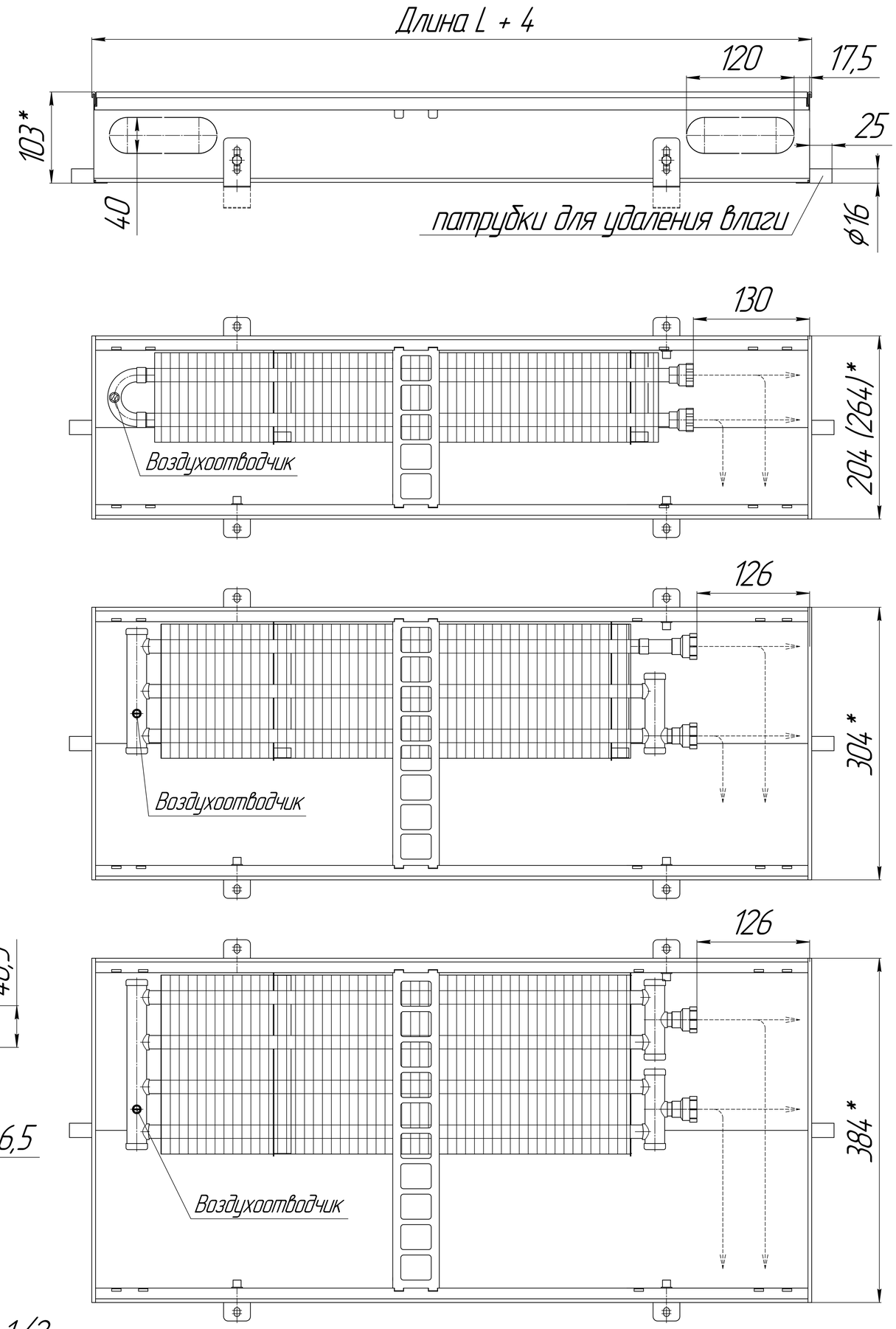

Присоединительные элементы теплообменника имеют внутреннюю резьбу G 1/2.

* Размер указан с учетом съемной U образной окантовки.

Конвекторы "Бриз Нерж" 200х120, 260х120, 300х120, 380х120мм для влажных помещений, монтажные схемы

Левосторонне подключение осуществляется переворотом теплообменника на 180°.

Вид сбоку

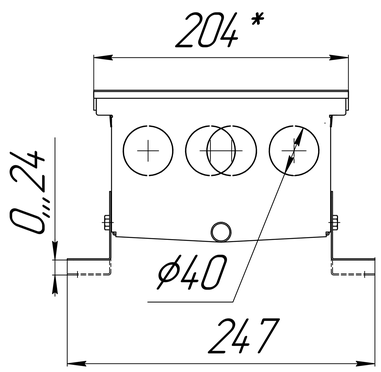

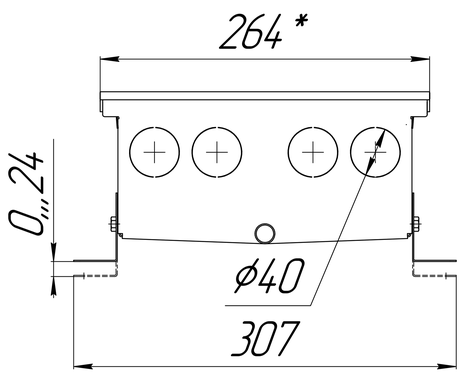

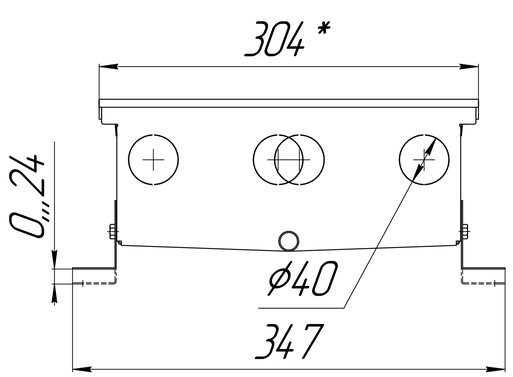

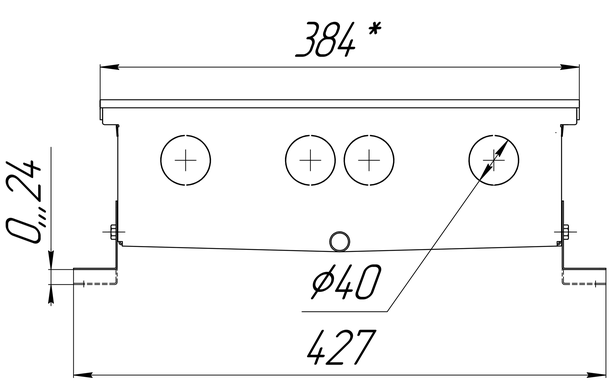

Разрез

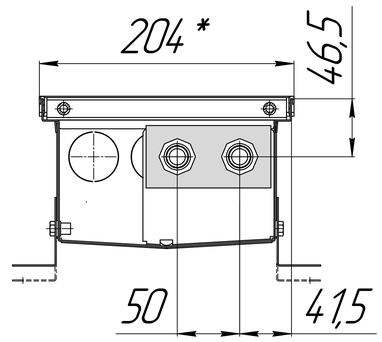

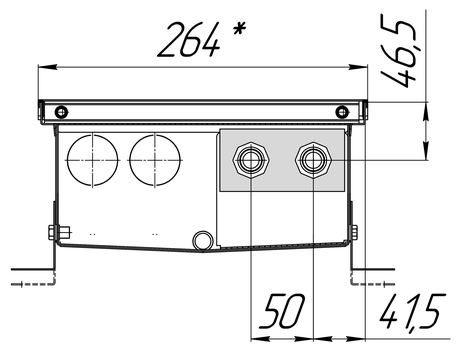

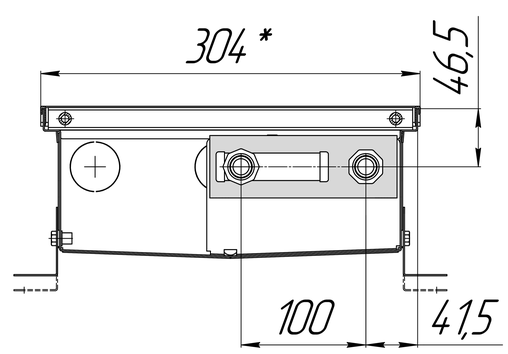

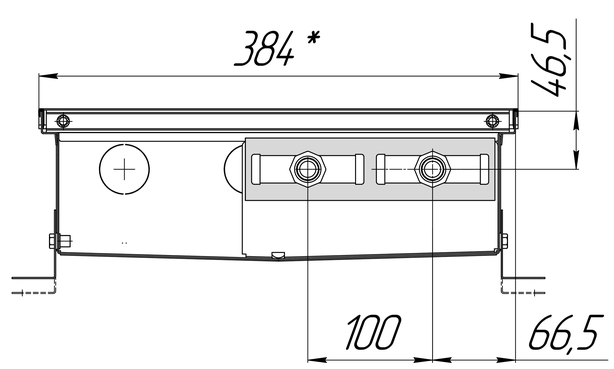

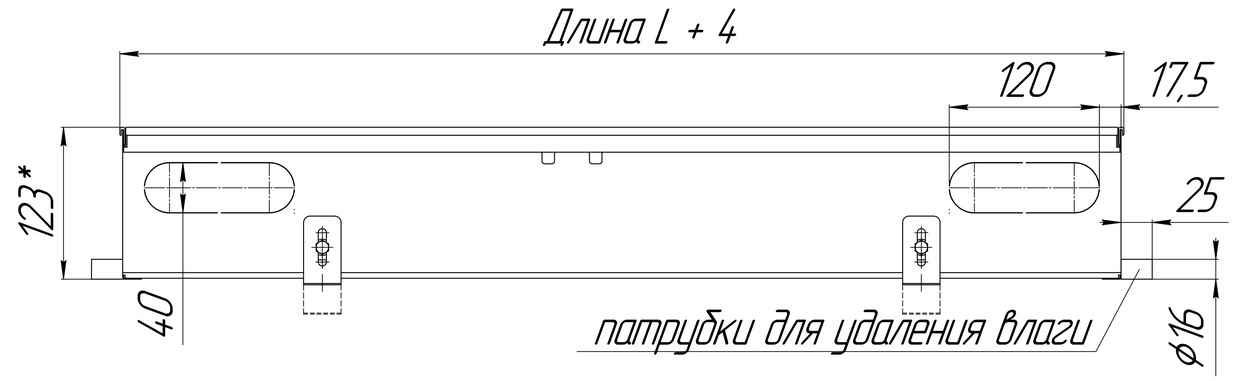

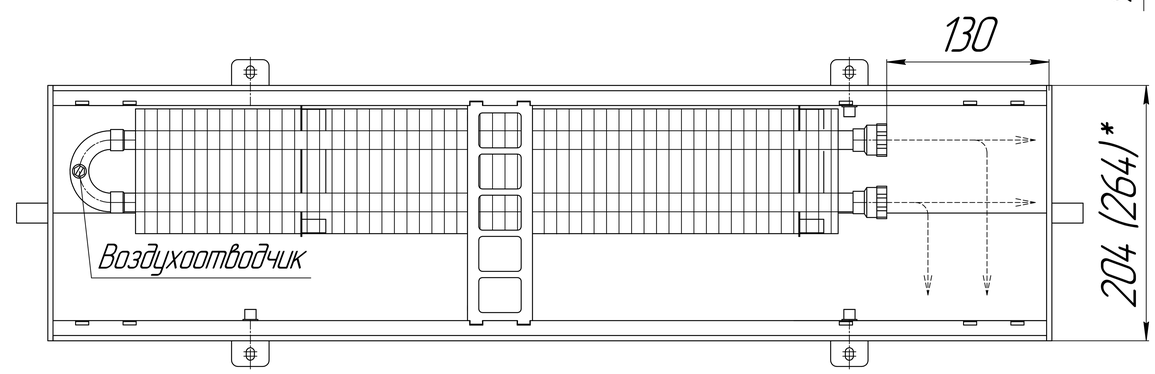

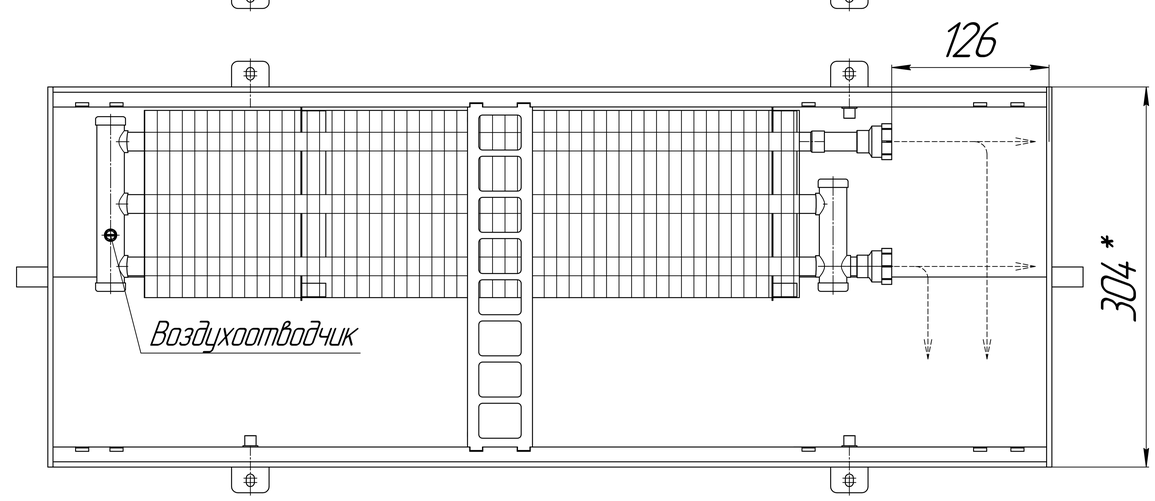

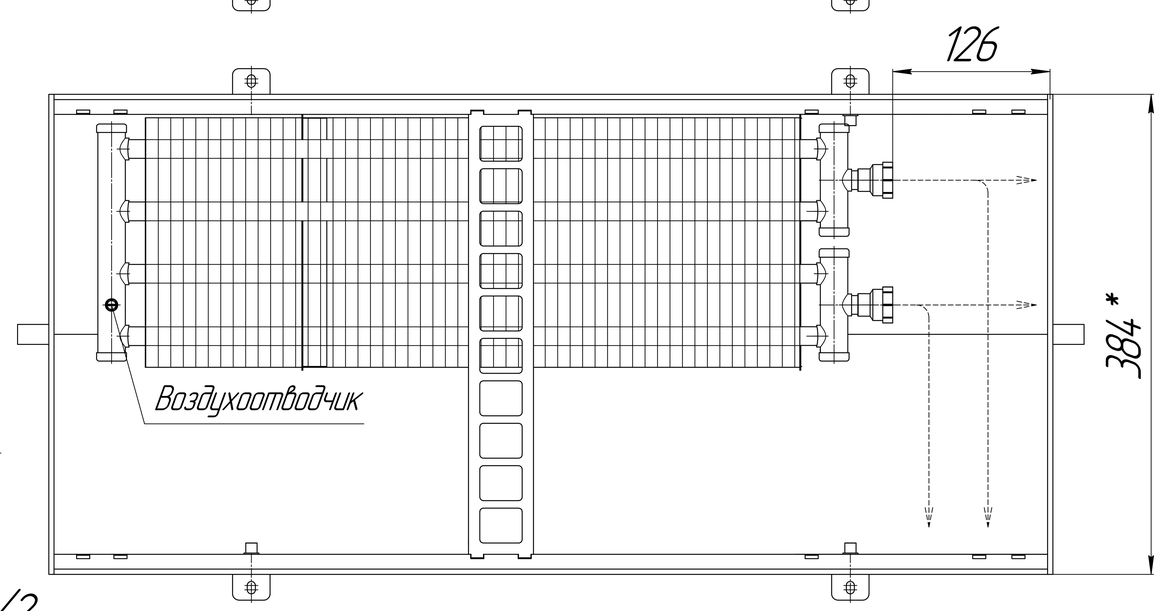

Присоединительные элементы теплообменника имеют внутреннюю резьбу G 1/2.

* Размер указан с учетом съемной U образной окантовки.

Конвекторы "Бриз Нерж" 200х140, 260х140, 300х140, 380х140мм для влажных помещений, монтажные схемы

Левосторонне подключение осуществляется переворотом теплообменника на 180°.

Вид сбоку

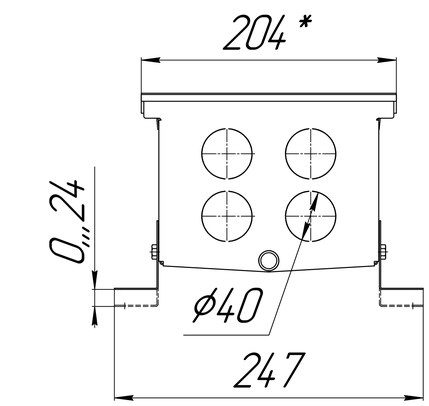

Разрез

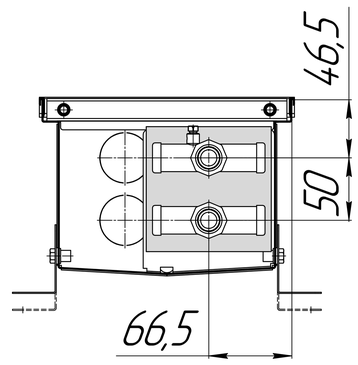

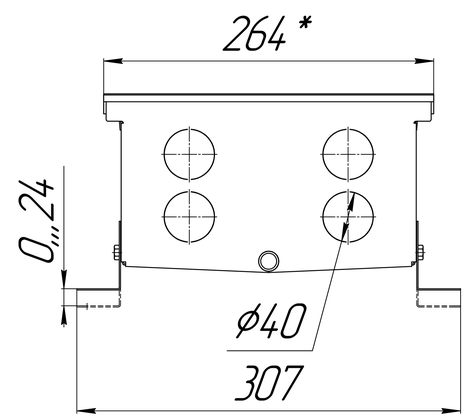

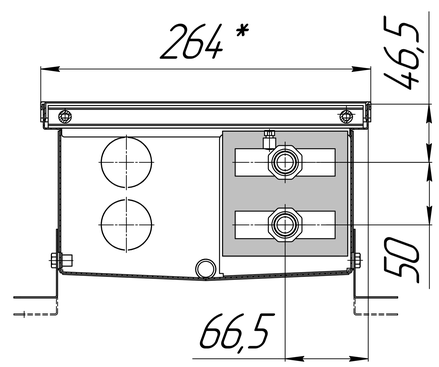

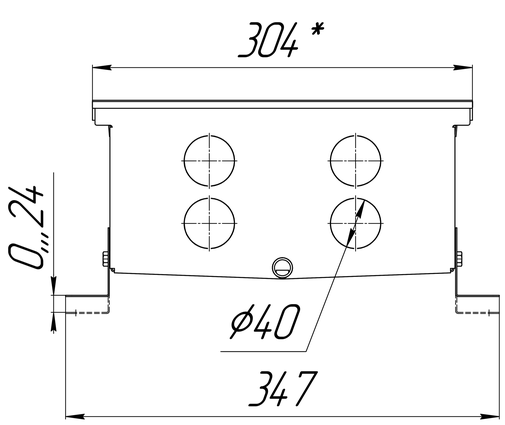

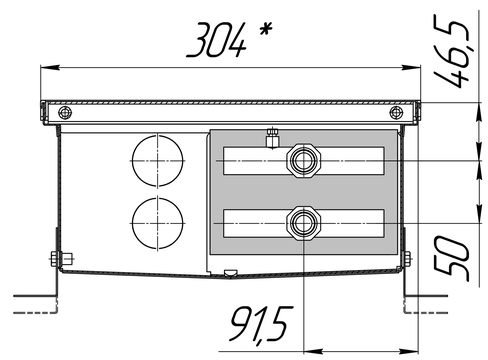

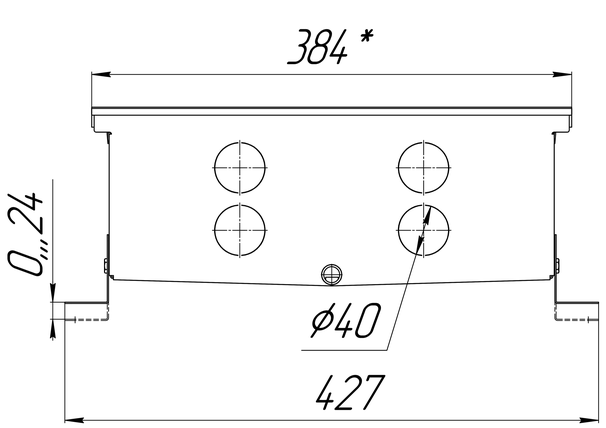

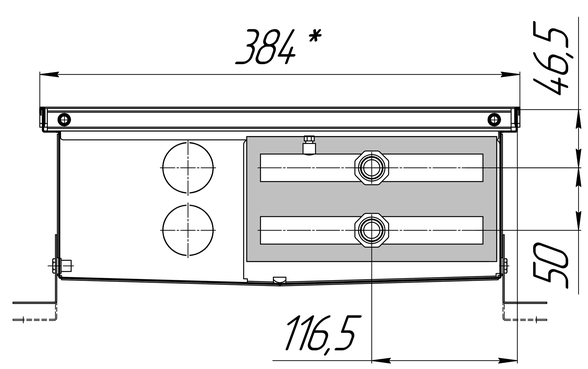

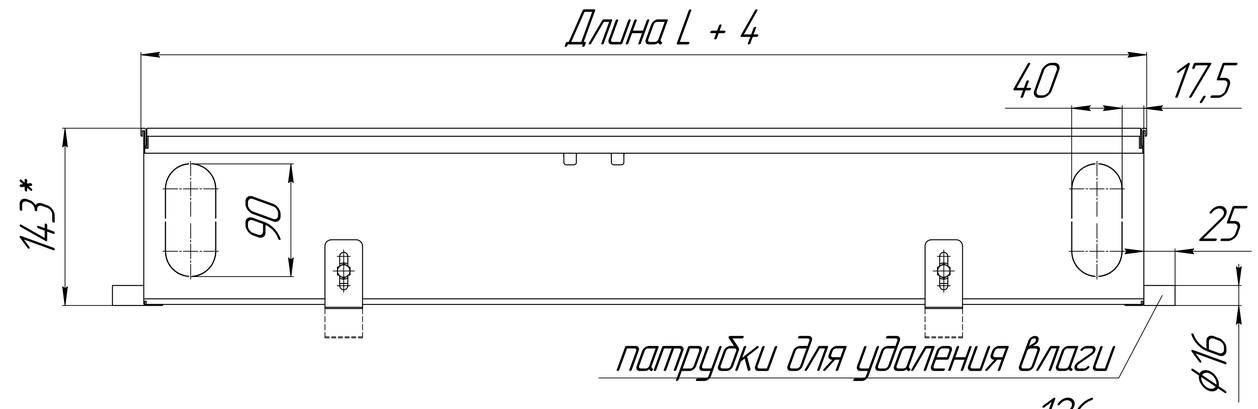

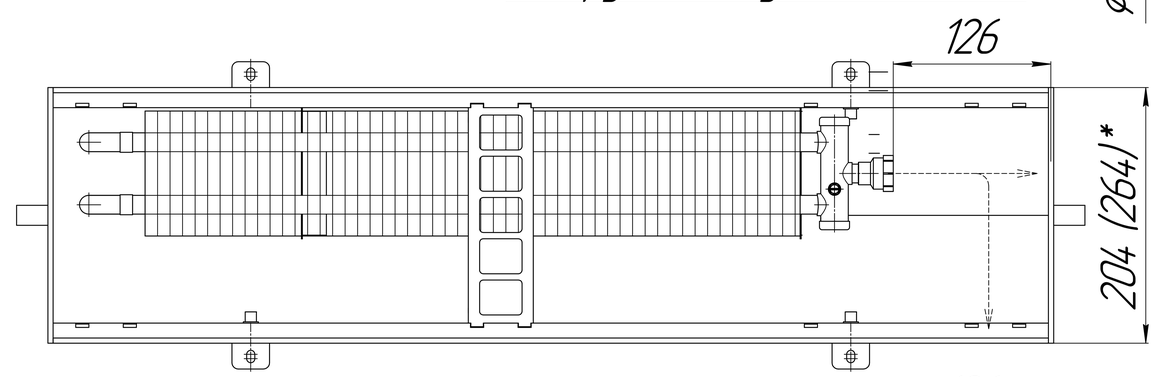

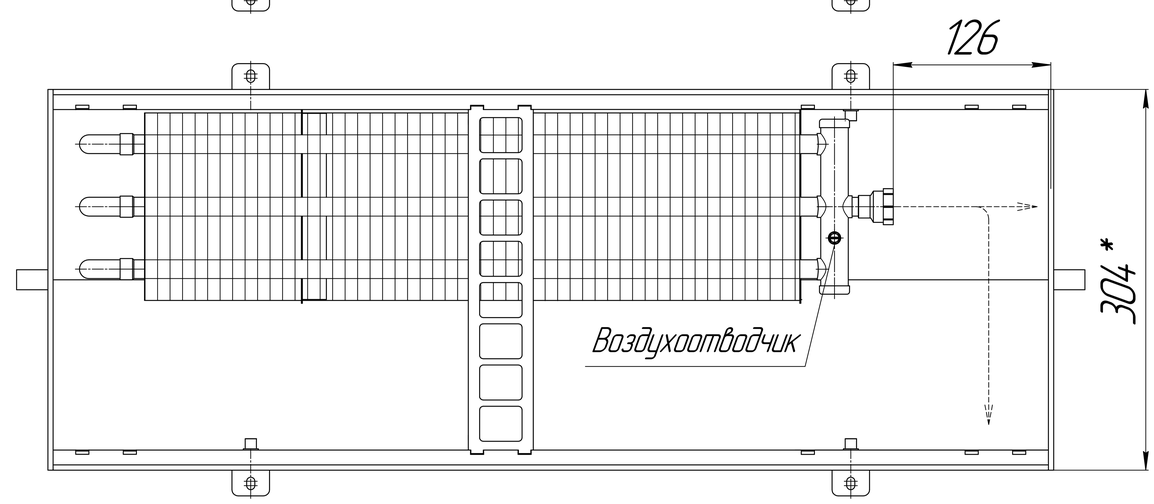

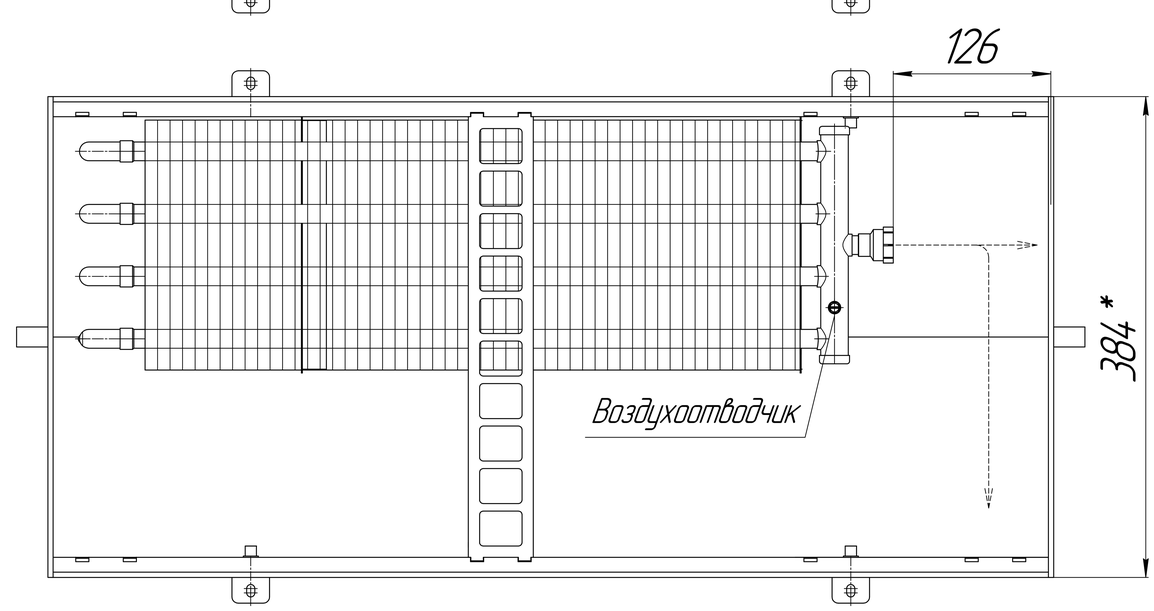

Присоединительные элементы теплообменника имеют внутреннюю резьбу G 1/2.

Присоединение подающего трубопровода строго в верхний патрубок теплообменника.

* Размер указан с учетом съемной U образной окантовки.

Конвекторы "Бриз Нерж" 200х190, 260х190, 300х190, 380х190мм для влажных помещений, монтажные схемы

Левосторонне подключение осуществляется переворотом теплообменника на 180°.

Вид сбоку

Разрез

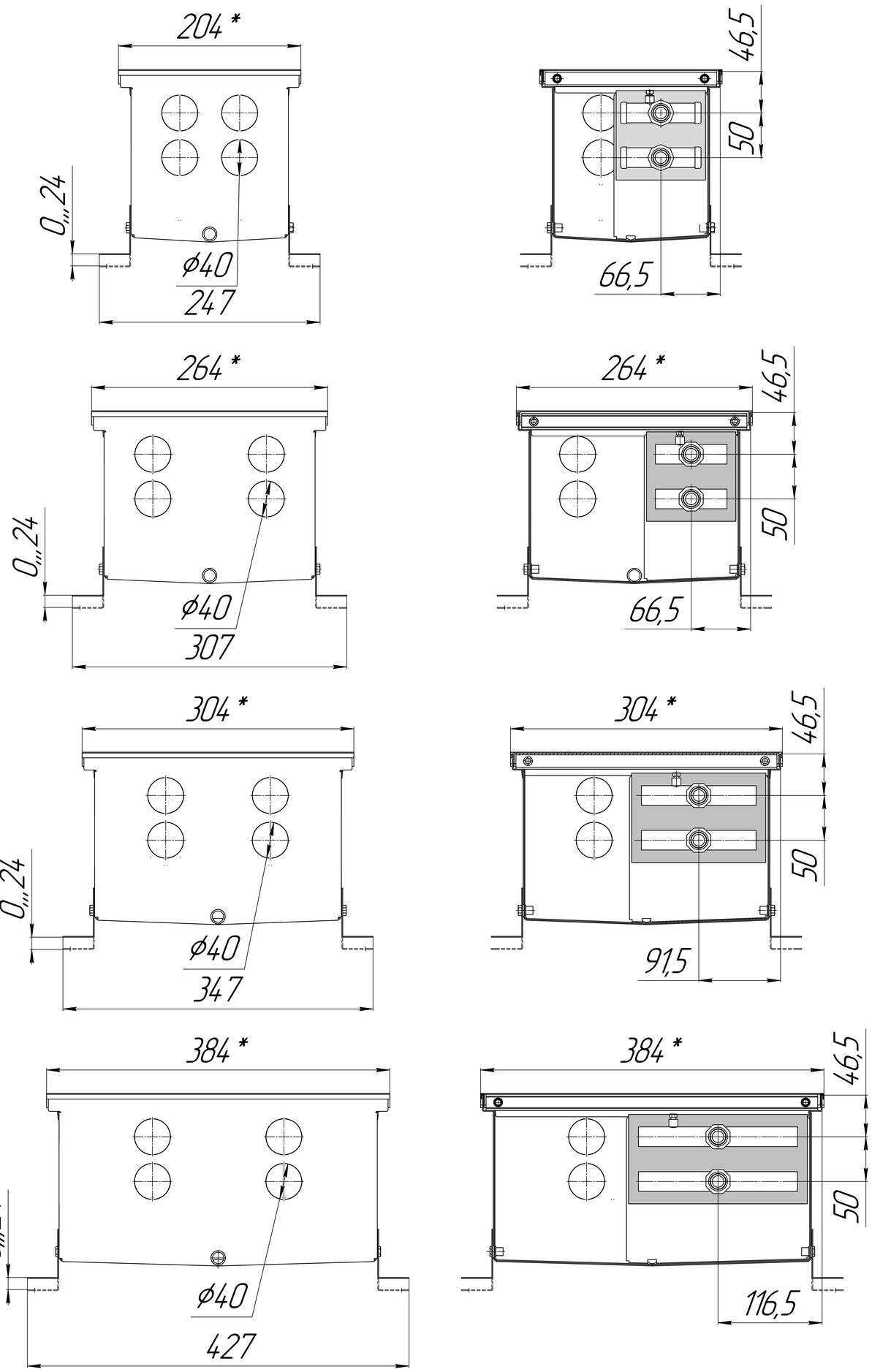

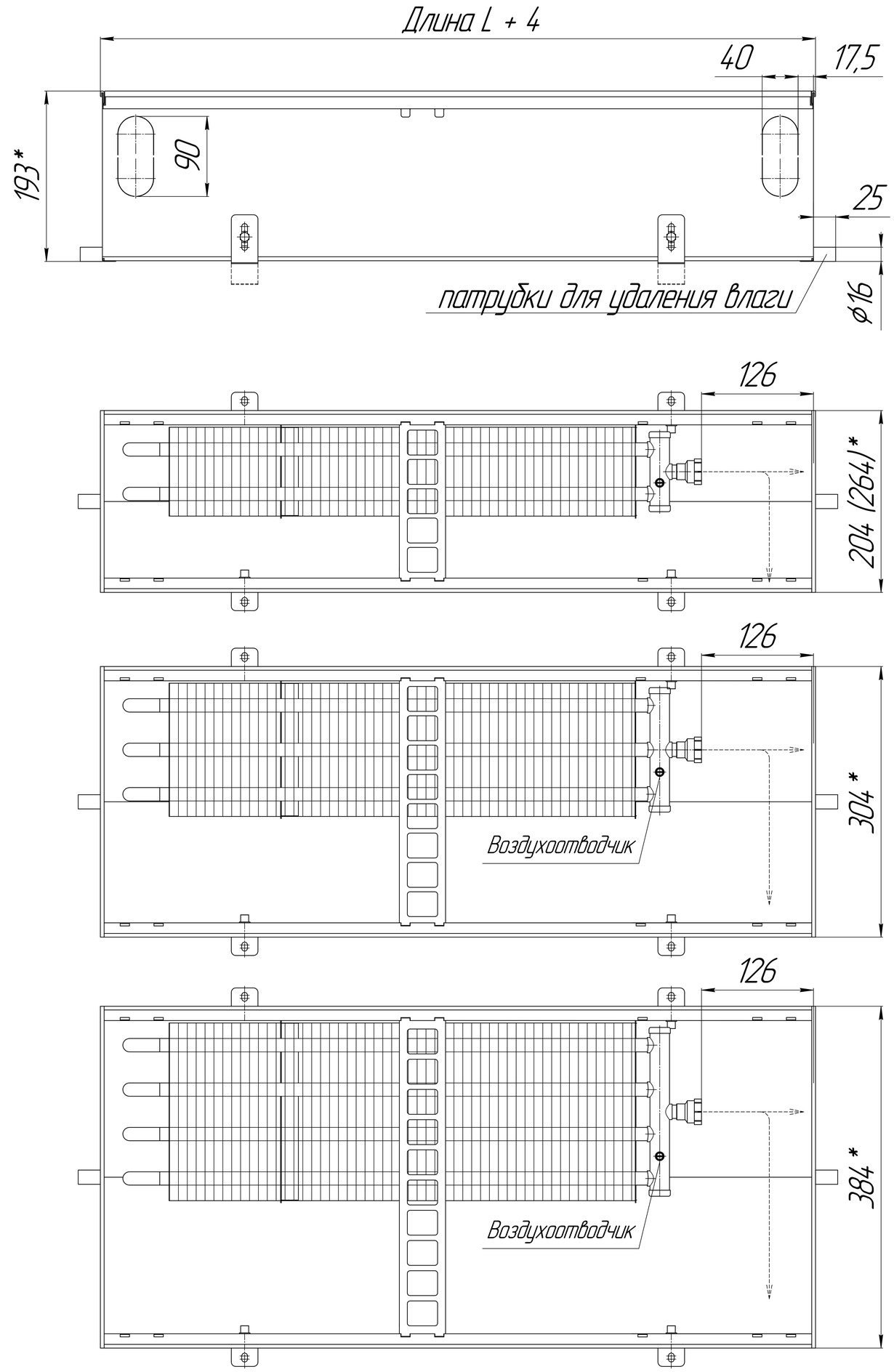

Присоединительные элементы теплообменника имеют внутреннюю резьбу G 1/2.

Присоединение подающего трубопровода строго в верхний патрубок теплообменника.

* Размер указан с учетом съемной U образной окантовки.